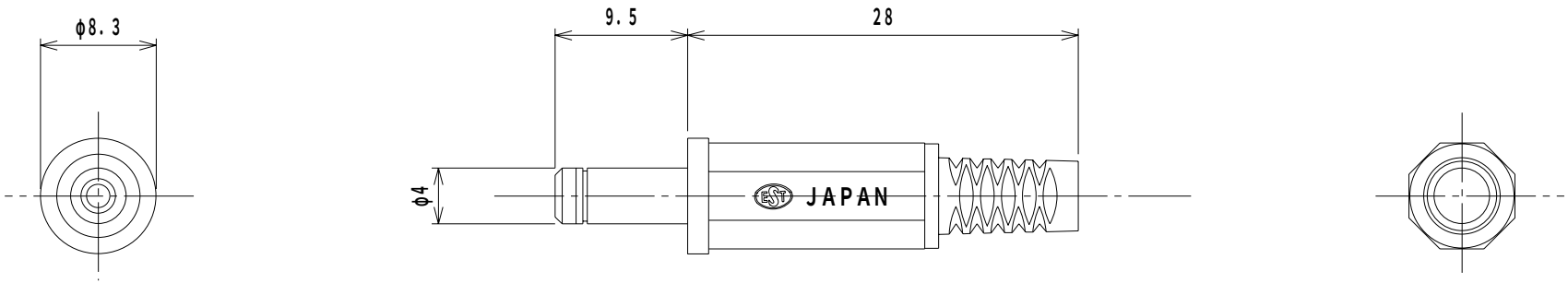

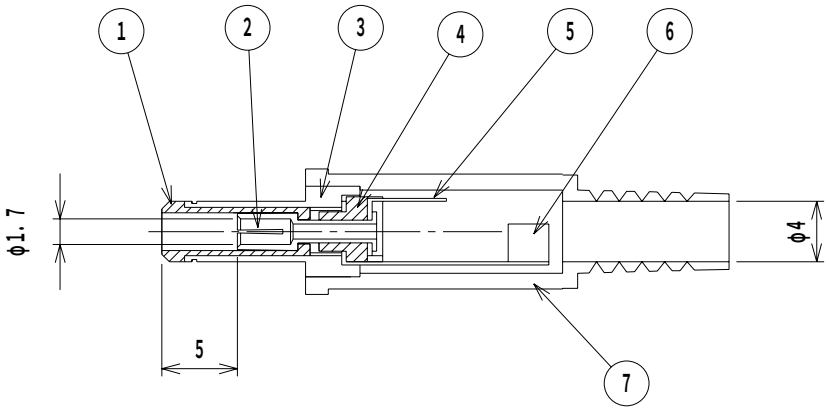

仕　　様

1. 定　　格：DC6.3V 2A
2. 耐　電　圧：AC500V 1分間
3. 絶 縁 抵 抗：DC500Vにて100Mオーム以上
4. 適合ジャック：EIAJ RC5320Aに準拠する電圧区分2のジャック
5. 本製品はRoHS対応品とする。

LET	PART NAME	MATERIAL	QTY	FINISH	NOTE
7	キャップ	PP	1		
6	スリーブターミナル	黄 銅	1	Ni	
5	センターターミナル	黄 銅	1	Ni	
4	絶縁体 B	PC	1		
3	スリーブメタル	黄 銅	1	Ni	
2	センターコンタクト	黄 銅	1	Ni	
1	絶縁体 A	POM	1		

TOLERANCE	SCALE	DATE	DESING	DRAW	INSPE	APRO
±0.3	2/1	06/5/15	H.H	N.I		

MODEL 型式		QTY	PART NAME 品名	MP-202-R
MATERIAL 材質			DRAW. NO 図番	MP202-R
FINISH 処理		MARUSHIN ELECTRIC MFG. CO., LTD.		