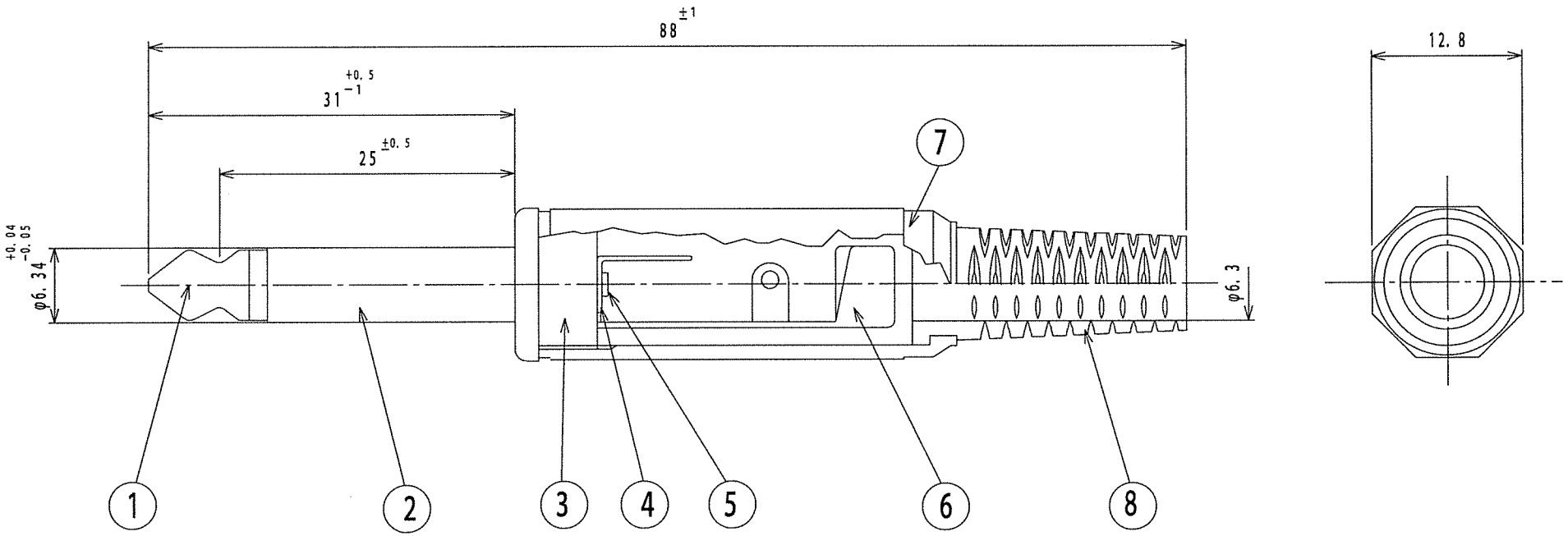

仕 様
SPECIFICATION

耐電圧 ： AC500V 1分間
DIELECTRIC STRENGTH:500V AC FOR ONE MINUTE.
絶縁抵抗 ： DC500Vにて100MΩ上
INSULATION RESISTANCE:100MΩ MIN. AT 500V DC.

LET	PART NAME	MATERIAL	QTY	FINISH
8	コードブッシュ CABLE PROTECTOR	PVC RESIN	1	
7	キャップ CAP	PP	1	
6	スリーブ端子 SLEEVE TERMINAL	鉄 STEEL	1	Ni
5	チップピン PIN	鉄 STEEL	1	Ni
4	チップ端子 TIP TERMINAL	黄銅 BRASS	1	Ni
3	モールド BODY	ABS 樹脂	1	
2	スリーブ SLEEVE	黄銅 BRASS	1	Ni
1	チップ TIP	黄銅 BRASS	1	Ni

TOLERANCE	SCALE	DATE	DESING	DRAW	INSPE	APRO
±0.3	2/1			N. I		

MODEL 型式		QTY	PART NAME 品名	MP-114M-R
MATERIAL 材質			DRAW. NO 図番	
FINISH 処理		MARUSHIN ELECTRIC MFG. CO., LTD.		