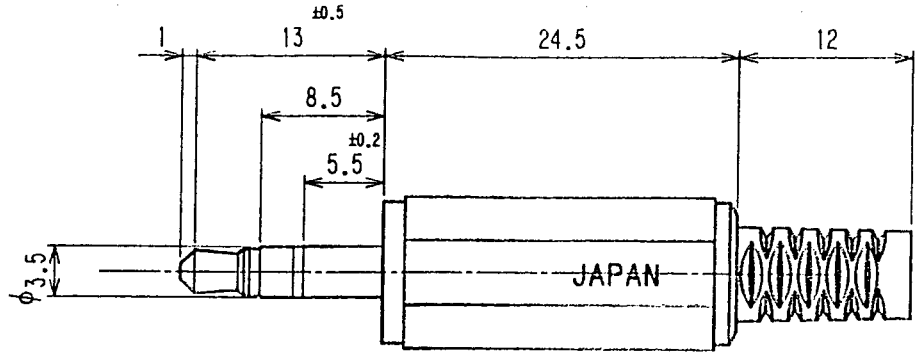

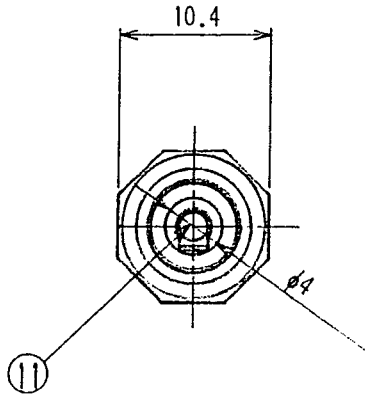

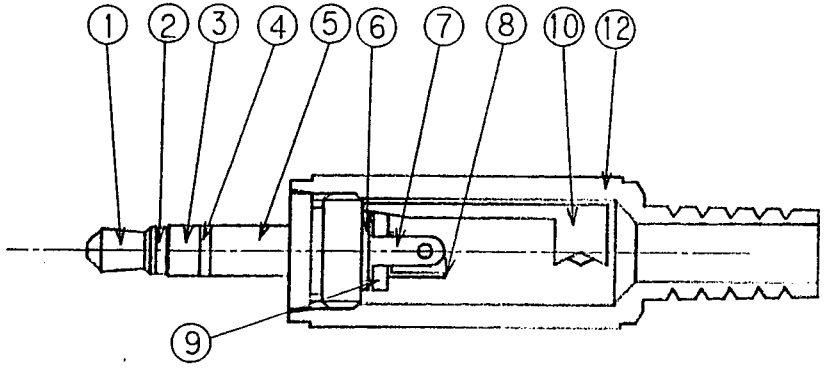

仕 様
SPECIFICATION

耐電圧 ： AC500V 1分間
DIELECTRIC STRENGTH:500V AC FOR ONE MINUTE.
接触抵抗 ： 50mΩ以下
CONTACT RESISTANCE:50mΩ MAX
絶縁抵抗 ： DC500Vにて100MΩ以上
INSULATION RESISTANCE:100MΩ MIN.AT 500V DC.

RoHS 対応品

No	PART NAME		QTY	MATERIAL		FINISH
12	ｷｬｯﾌﾟ	CAP	1	ﾎﾟﾘｴﾁﾚﾝ	PE	
11	ﾋﾟﾝ	PIN	1	黄銅	BRASS	Ni
10	ｽﾘｰﾌﾞﾗｸﾞ	SLEEVE TERMINAL	1	鉄	STEEL	Ni
9	ｲﾝｼｭﾚｰﾀｰD	INSULATOR D	1	ﾎﾟﾘｶｰﾎﾞﾈｲﾄ樹脂	PC	
8	ﾁｯﾌﾟﾗｸﾞ	TIP TERMINAL	1	黄銅	BRASS	Ni
7	中間ﾗｸﾞ	RING TERMINAL	1	黄銅	BRASS	Ni
6	ｲﾝｼｭﾚｰﾀｰC	INSULATOR C	1	ABS 樹脂	ABS	
5	ｽﾘｰﾌﾞﾒﾀﾙ	SLEEVE	1	黄銅	BRASS	Ni
4	ｲﾝｼｭﾚｰﾀｰB	INSULATOR B	1	ABS 樹脂	ABS	
3	中間ｺﾝﾀｸﾄ	RING	1	黄銅	BRASS	Ni
2	ｲﾝｼｭﾚｰﾀｰA	INSULATOR A	1	ABS 樹脂	ABS	
1	ﾁｯﾌﾟ	TIP	1	黄銅	BRASS	Ni

TOLERANCE	SCALE	DATE	DESING	DRAW	INSPE	APRO
±0.3	2/1			N.1		

MODEL 型式	QTY	PART NAME 品名	φ3.5 ｽﾃﾚｵﾌﾟﾗｸﾞ φ3.5 STEREO PLUG
MATERIAL 材質		DRAW.NO 図番	MP-019LC-R
FINISH 処理		EST MARUSHIN ELECTRIC MFG.CO.,LTD.	