記号(Mark)	改　歴(Revision)	年月日(Date)	製図(Drawn)	認(Approved)
△1	本体材質変更に伴い、弊社品番変更 Change material of body. Change of product No.	Oct. 16, 2003	弓立 S.Yudate	弓立 S.Yudate
△2				

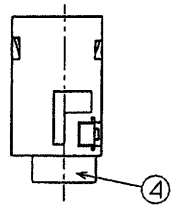

特記事項(Special remarks)

1. 性能は、別紙規格書による。
   The performance should follow the standards specified in the appended sheets.
2. 本ジャックに使用するプラグは、φ3.5小形単頭2極プラグ とする。
   (JIS C6560規格に準ずる。)
   Using plug is φ3.5 2-pole mini size concentric plug.
   (Drawing No.EMJ-00107-1 ; Provided that they conform to JIS C6560.)
3. 指定外寸法公差は、±0.2mmとする。
   Unspecified tolerance of dimension shall be ±0.2mm.
4. 本製品および部品の製造工程において(特定フロン・特定ハロン・1.1.1.トリクロロエタン・四塩化炭素)は、使用しておりません。
   No ozone depleting substances are used in the manufacturing process of this product.

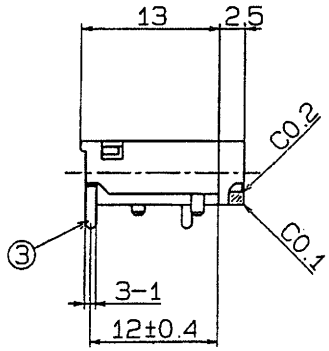

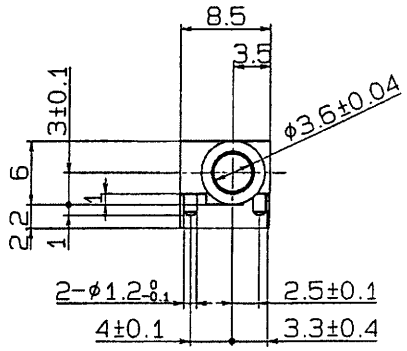

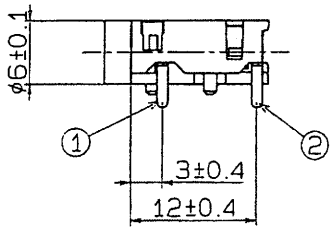

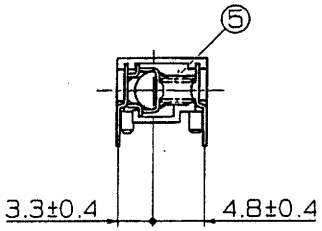

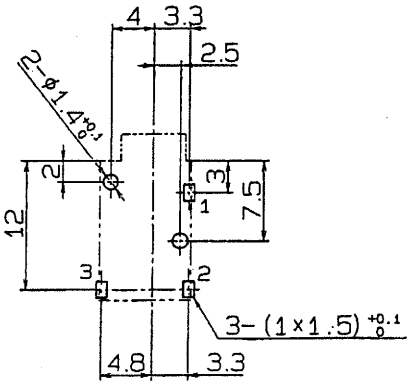

t1.0 プリント基板参考図(公差±0.1mm)
(銅箔面側より見る。)
t1.0 P.W.B. (Tolerance ±0.1mm)
(Seen from copper leaf side.)

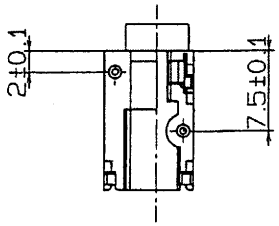

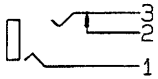

回路図(Circuit)

No.	部品名 (Name of part)	個数 (Q'ty)	材質 (Material)	処理または仕様 (Specification)	
5	コイルスプリング Coil spring	1	SWPA	熱処理後防錆油塗布 Heat treated and rust proofed with grease afterwards.	
4	本体 Body	1	△1 ~~POT (VALOX 8R-54)~~ PA66 (Leona 1300G)	黒 Black	UL94HB
3	可動端子 Resilient terminal	1	C2680R	Agメッキ Ag plated	t0.3
2	固定端子 Non-resilient terminal	1	C2680R	Agメッキ Ag plated	t0.3
1	アース端子 Ground terminal	1	FAB	Agメッキ Ag plated	t0.2

備考(Remarks)	部品番号(Part No.)	弊社品番(Product No.)
		No.MJ-354A0

承認 Approved	検図 Checked	設計 Designed	A3K	尺度 Scale	2: 1	作成日 Date	2001. 7.23	R.0
弓立 S.Yudate	弓立 S.Yudate	SH	マル信無線電機株式会社 MARUSHIN ELECTRIC MFG.CO.,LTD.			図番 Drawing No.	W354A0UT	1