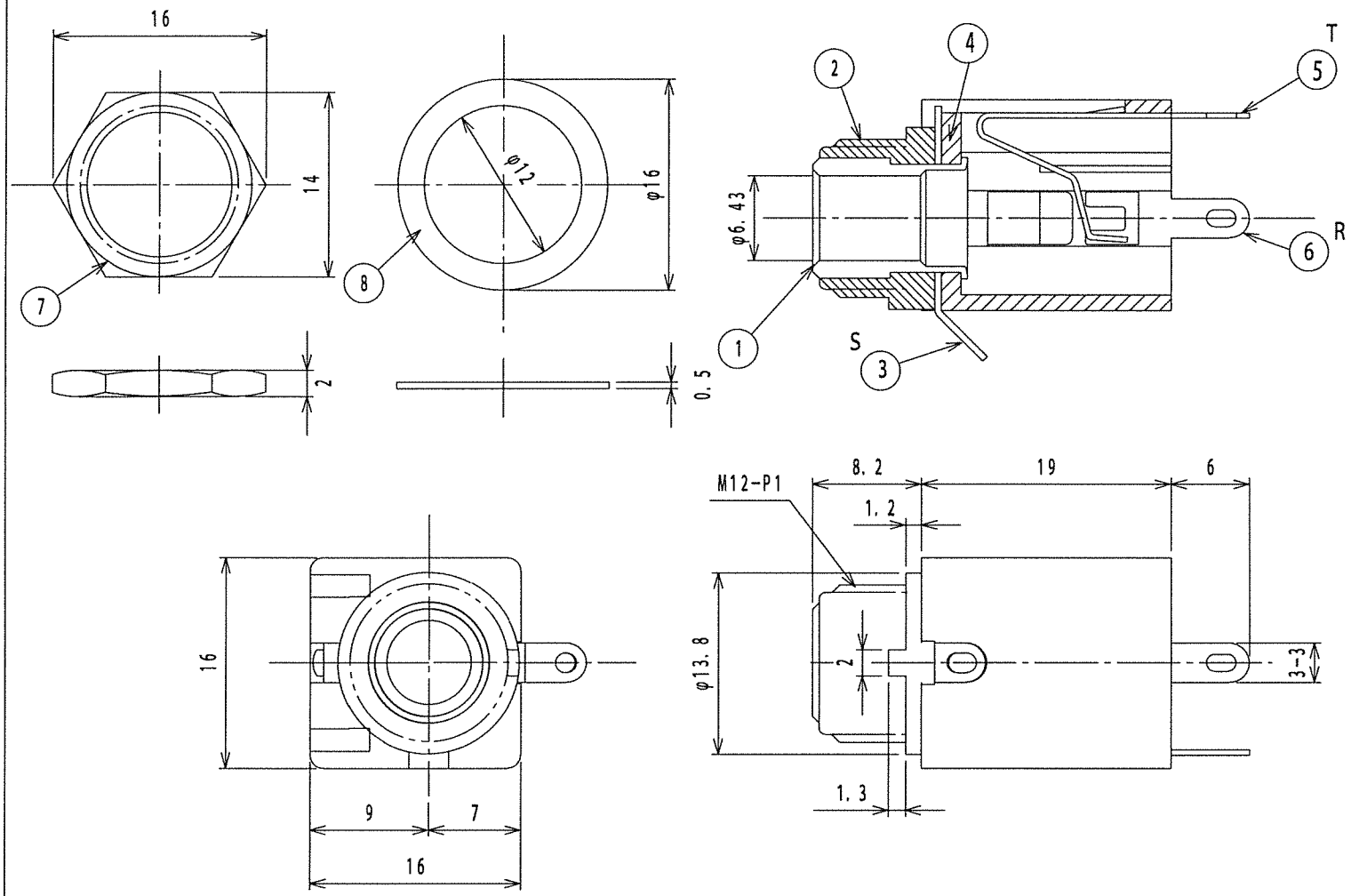

取り付け穴参考寸法

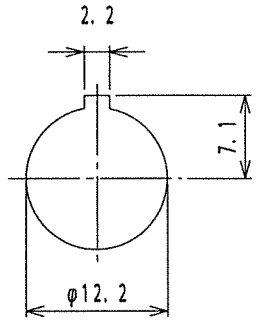

回路構成

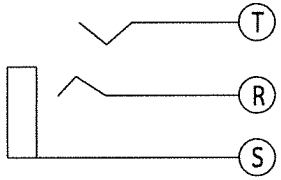

SPECIFICATION

CONTACT RESISTANCE : 30mΩ MAX
INSULATION RESISTANCE:50MΩ MIN/100V DC
BREAKDOWN VOLTAGE:250V AC/1 MINUTE

仕　様	
耐電圧	AC500V 1分間
絶縁抵抗	DC500Vにて100MΩ以上
接触抵抗	50mΩ以下
挿抜力	0.5Kg～4.0Kg

LET	PART NAME		MATERIAL	QTY	FINISH	NOTE
8	ワッシャー	WASHER	ST	1	Ni	
7	ナット	NUT	ST	1	Ni	
6	リング バネ	SPRING B	PBS t=0.4	1	Ag	
5	チップ バネ	SPRING A	PBS t=0.4	1	Ag	
4	ケース	BODY	P C	1		
3	スリーブ 端子	TERMINAL	BSR	1	Ni	
2	絶縁リング	INSULATOR	POM	1		
1	スリーブ	SLEEVE	BSBM	1	Ni	

TOLERANCE	SCALE	DATE	DESING	DRAW	INSPE	APRO
±0.3	2/1	03/1/14	M.K	N.I		M.K

MODEL 型式		QTY	PART NAME 品名	No. MJ187LP-R
MATERIAL 材質			DRAW. NO 図番	MJ187LP
FINISH 処理		MARUSHIN ELECTRIC MFG. CO., LTD.		