No.	PART NAME	MATERIAL	QTY	FINISH	NORT
1	ピンチップ	BSBM	6	Ni	
2	ソケット本体	ZDC-2	1	Ni	
3	絶縁体	PA46 G20	1		
4	M16スプリングワッシャー	SWRCH4	1	Ni	
5	M16六角ナット	SWRCH6	1	Ni	
6					

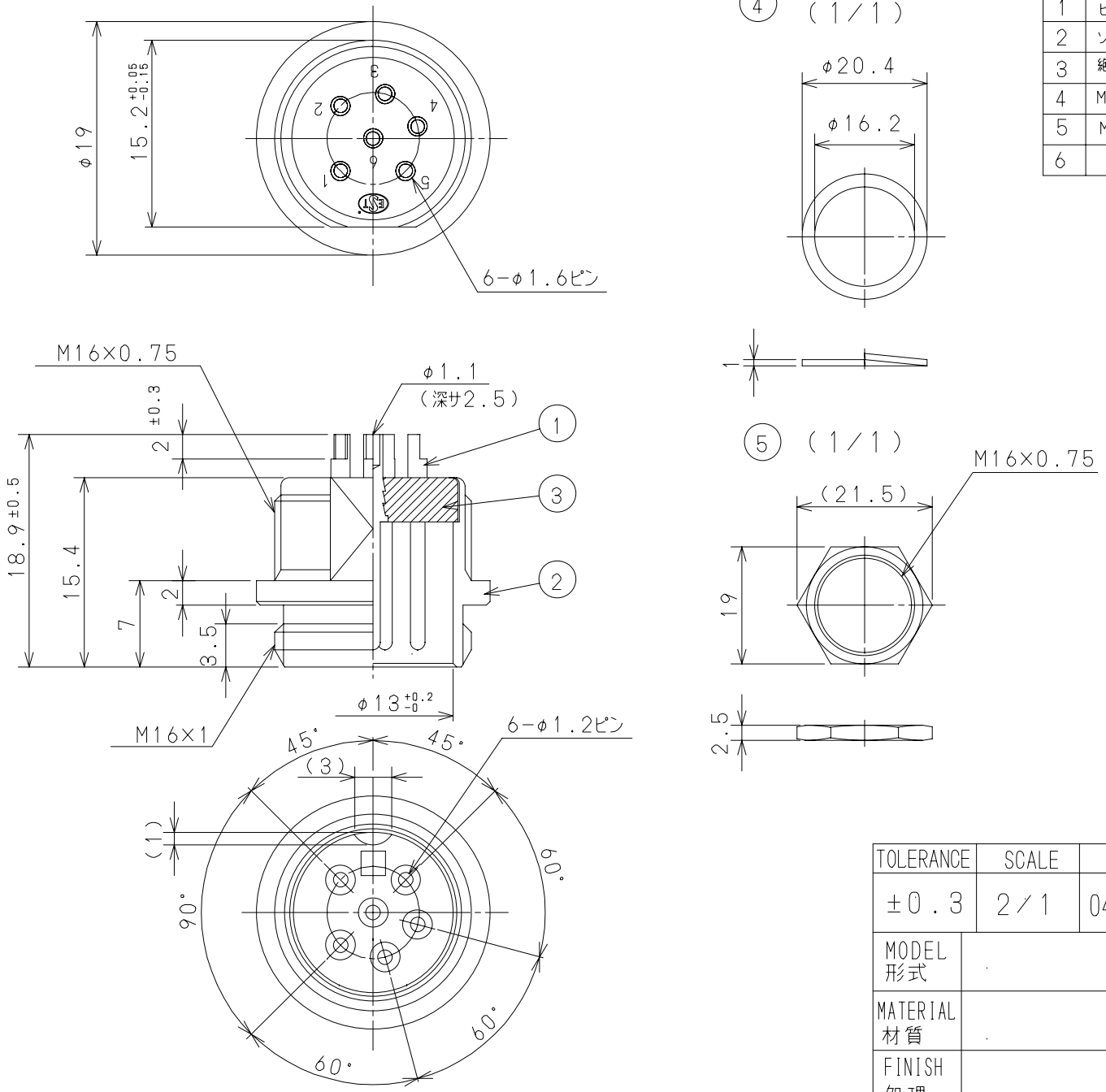

1. 耐電圧 ：AC1000V 1分間

2. 絶縁抵抗：DC500V 100MΩ以上

3. 接触抵抗：20mΩ以下

TOLERANCE	SCALE	DATE	DESIGN	DRAWN	INSPE	APPRO
±0.3	2/1	04/04/14		K.S	N.I	

MODEL 形式		QTY	PART NAME 品名	No.MI-748S
MATERIAL 材質			DRAW.NO 図番	MI748S
FINISH 処理		MARUSHIN ELECTRIC MFG.CO.,LTD.		