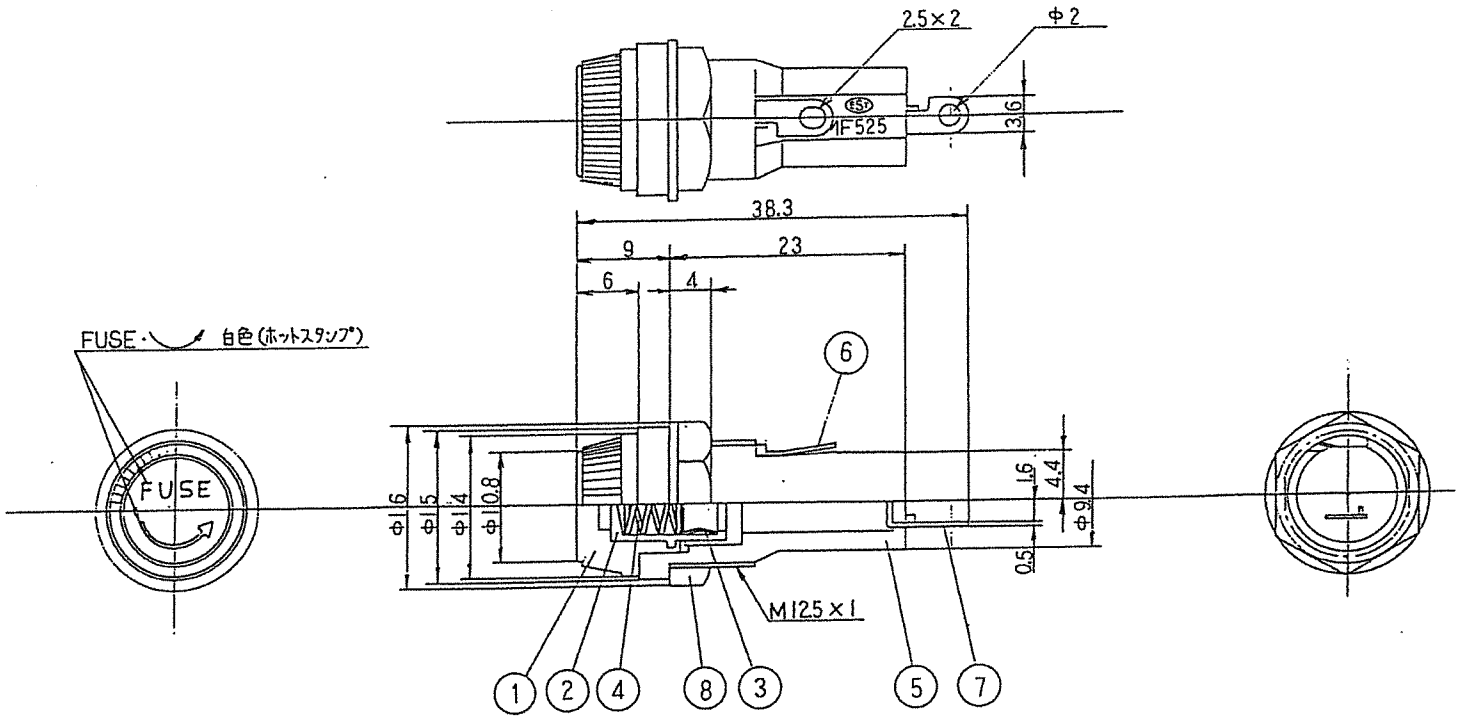

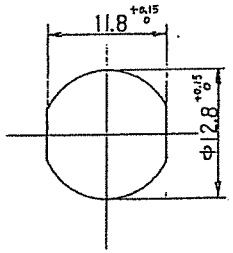

取付穴寸法

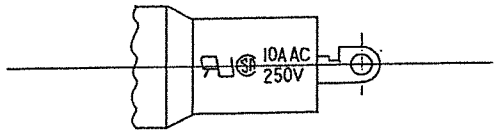

A	MF525M	S01−1002		摘要
作業	品番	仕様書No.		

第三角法	尺度	一般許容	単位	名称	ヒューズホルダー (ネジ式)
	2:1	±0.5	m/m	品番	MF525M(−R)
鎖	鍍	黒	緑	図番	M010004

MARUSHIN ELECTRIC MFG. CO., LTD. マル信無線電機株式会社